PRZEKRÓJ A–A

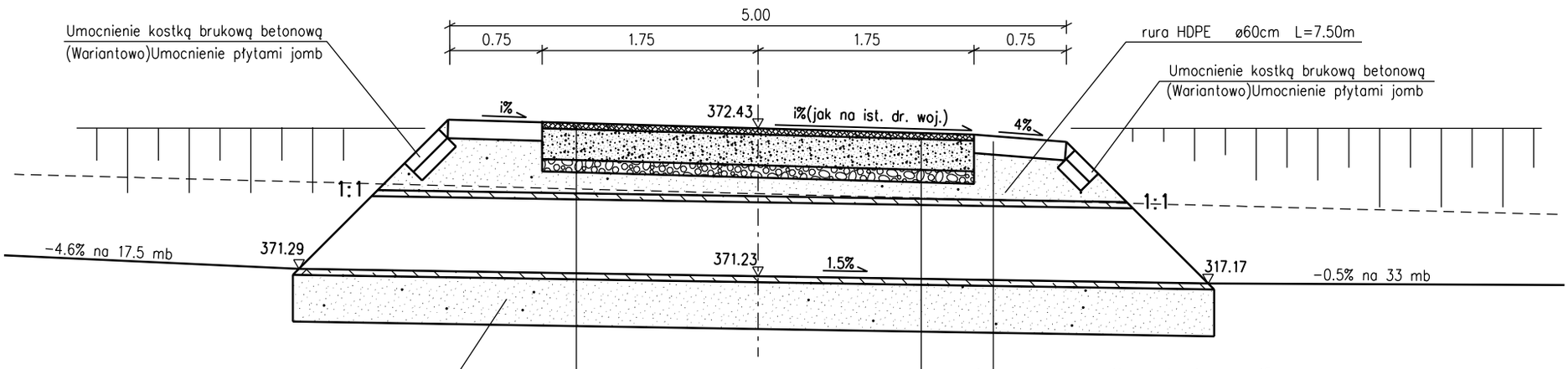

1	tłuczeń kamienny	15cm

nawierzchnia bitumiczna

3	beton asfalt.	5cm
2	podbudowa z tłucznia	25cm
1	pospółka	10cm

nawierzchnia z kostki betonowej
(wariantowo)

4	kostka betonowa	8cm
3	podsypka cem.– piask.1:4	3cm
2	podbudowa z tłucznia	25cm
1	pospółka	10cm

PRZEKRÓJ B–B

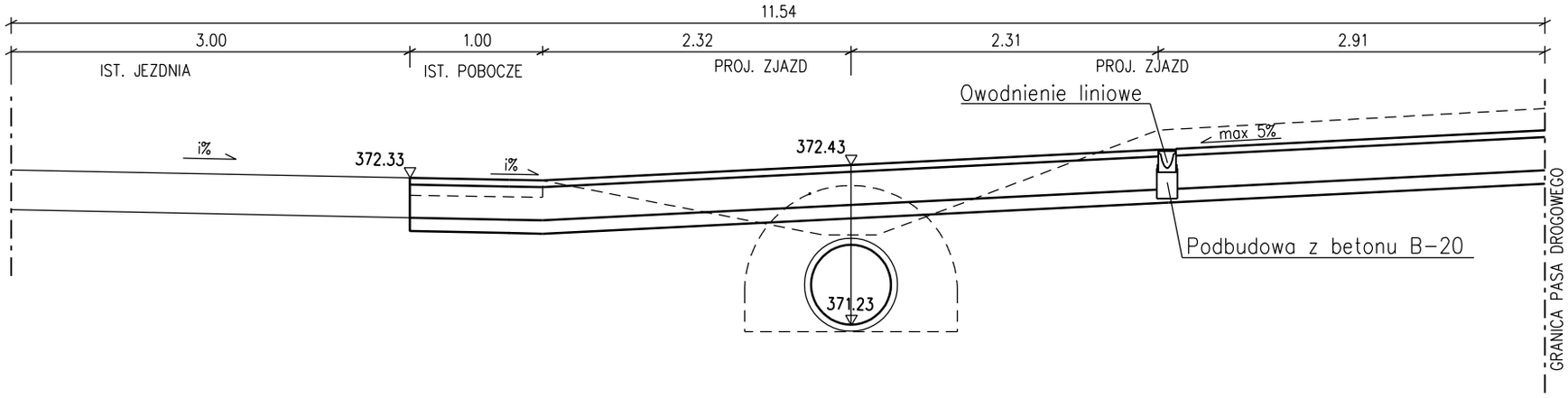

bidSANOK	Biuro Inżynierii Drogowej w Sanoku s.c. 38–500 Sanok, ul. Sienkiewicza 1/308, tel./fax (013) 46 38 541
Inwestor:	Gmina Olszanica 38–722, Olszanica 81
Nazwa obiektu:	ZJAZD INDYWIDUALNY z drogi wojewódzkiej 895 Uherce Mineralne – Solina – Myczków do działki nr ew. 973/18 w km 1+936 strona lewa w miejscowości Uherce Mineralne
Projektant:	mgr inż. Piotr Tarapacki nr upr.: K–64/01
Podpis	
Skala:	1:50
Data:	10.2014
Numer rysunku:	2
Nazwa rysunku:	PRZEKROJE A–A i B–B